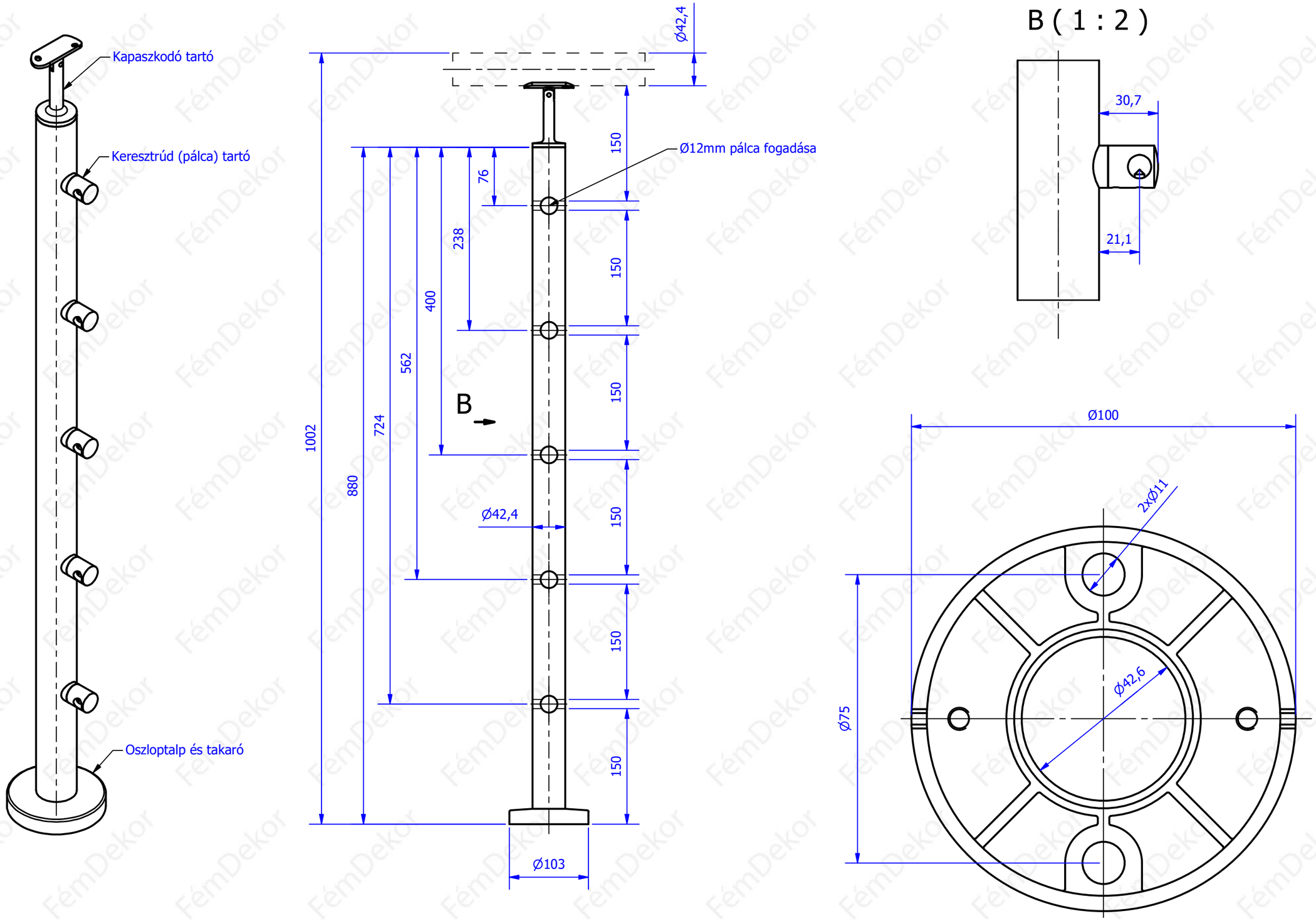

Kapaszkodó tartó
Keresztrúd (pálca) tartó
Oszloptalp és takaró
Ø42,4
Ø12mm pálca fogadása
150
76
238
400
562
724
880
1002
B
Ø42,4
Ø103
B (1 : 2)
30,7
21,1
Ø100
2xØ11
Ø42,6
Ø75